ՀԱՏՈՒՅԹ 1 - 1

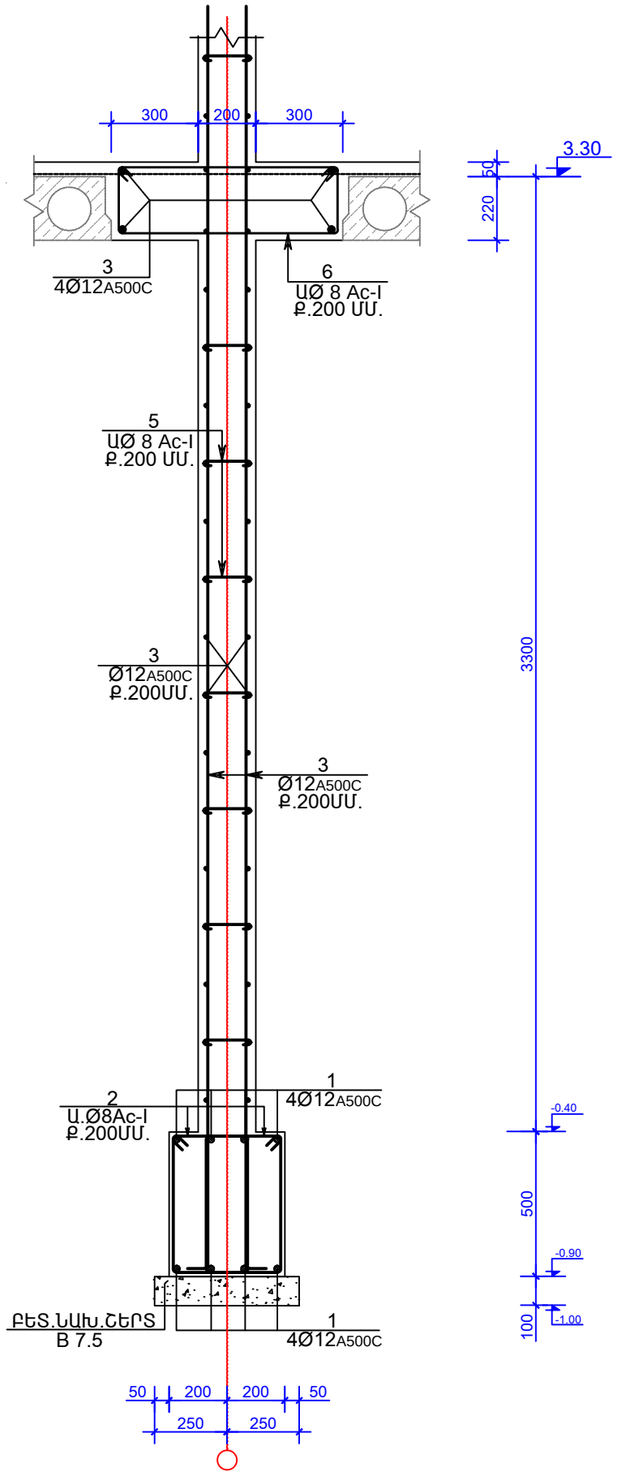

ՀԱՏՈՒՅԹ 2 - 2

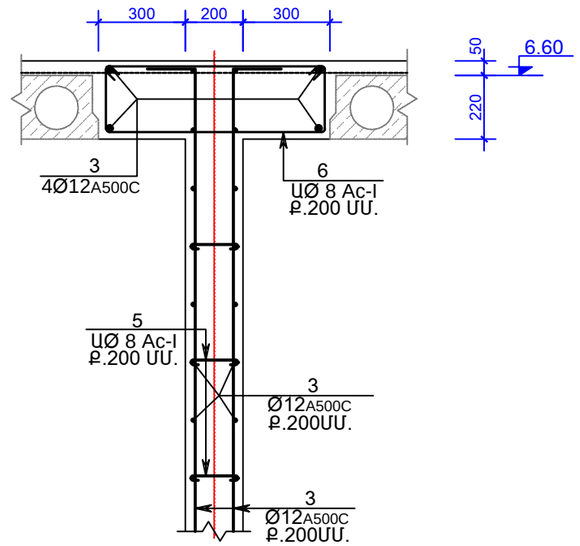

ՀԱՏՈՒՅԹ 3 - 3

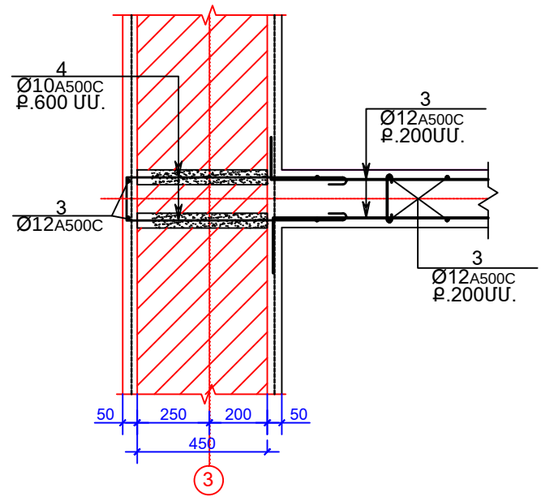

ՀԱՏՈՒՅԹ 5 - 5

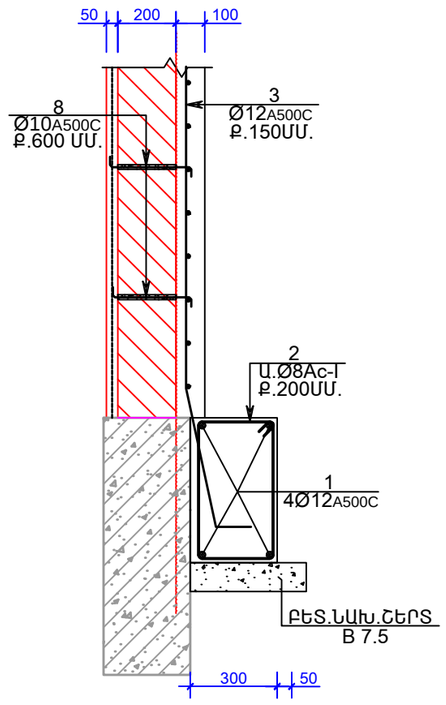

ՀԱՏՈՒՅԹ 4 - 4

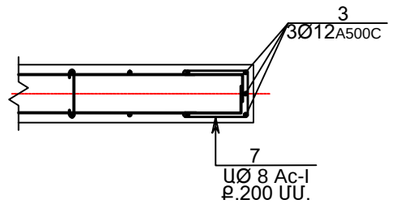

ı Í	Մ.Հուսնյան		TSH-14 ԱՆՈՒՇԱՎԱՆԻ ՄԱՆԿԱՊԱՐՏԵԶԻ ՎԵՐԱԿԱՌՈՒՑՈՒՄ		
Æ	Ն.Ստեփանյան				
´ ´ Ø	Հ.Կարապետյան		È È	È	È È
Ë Ø	Ն.Ստեփանյան			Կ - 27	42
			ՀԱՏՈՒՅԹ 1 - 1-:- 5 - 5	ՄԱՌԱ ԵՎ ԴՈՒՍՏՐԵՐ» ՍՊԸ	